BMW K75 - JUIN 1996
Roues à bâtons - sans A.B.S.
VIN = 0256373
PORTE BAGAGES
Dépose - Remontage

fantasiadl.com

ÉCLATÉ des PIÈCES

K569 (K 75, K 75 C, K 75 S, K 75 RT) K 75 85 (0562,0571)
Piece arriere superieure

Choisissez un autre véhicule > Selles > Revetement arriere

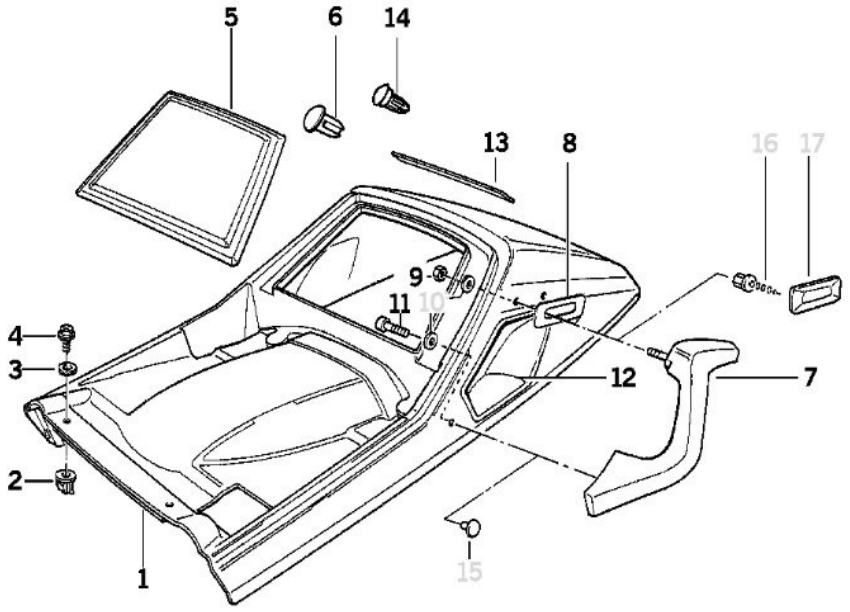

N°	Descriptions	Supplément	Qté	A partir de	Jusqu'à	Référence pièce	Prix	Note
01	Pièce arr supérieure en apprêt		1			52531455265	$672.47	
02	Ecrou extensible		2			52531451393	$0.75	
03	Rondelle caoutchouc		2			46611236899	$0.58	
03	Rondelle caoutchouc		2			46621230798	$2.23	
04	Vis a tole tête bombee	ST4,2X19 ZN-SW	2			07119901179	$0.25	arrêté
04	Vis à tôle	ST4,2X19-U2-C-H	2			07119904176	$0.25	
05	Couvercle		1			52531455219	$9.90	
06	Bouchon		4			52532322011	$0.58	
07	POIGNEE EN APPRET gauche		1			52531455115	$113.73	
07	Poignee en appret droit		1			52531455116	$113.73	
08	Film plastique		2			52531455342	$6.47	arrêté
09	Ecrou à six pans autobloquant	M6	4			07129900191	$0.38	arrêté
11	Vis cylindrique	M6X18	2			46542322498	$0.60	
12	Logement de poignee gauche		1	08/1990		52531455119	$14.80	
12	Logement de poignee droite		1	08/1990		52531455120	$14.80	
13	Bande d'étanchéité	365X8X2MM	1	08/1990		46631453980	$5.29	
14	Bouchon	D=3,7MM	2	08/1990		51711850078	$0.21	

La pièce arrière supérieure est fixée sur le dosseret de selle inférieur lui même fixé sur ?

K569 (K 75, K 75 C, K 75 S, K 75 RT) K 75 85 (0562,0571) Dosseret de selle inferieur

Choisissez un autre véhicule > Selles > Revetement arriere

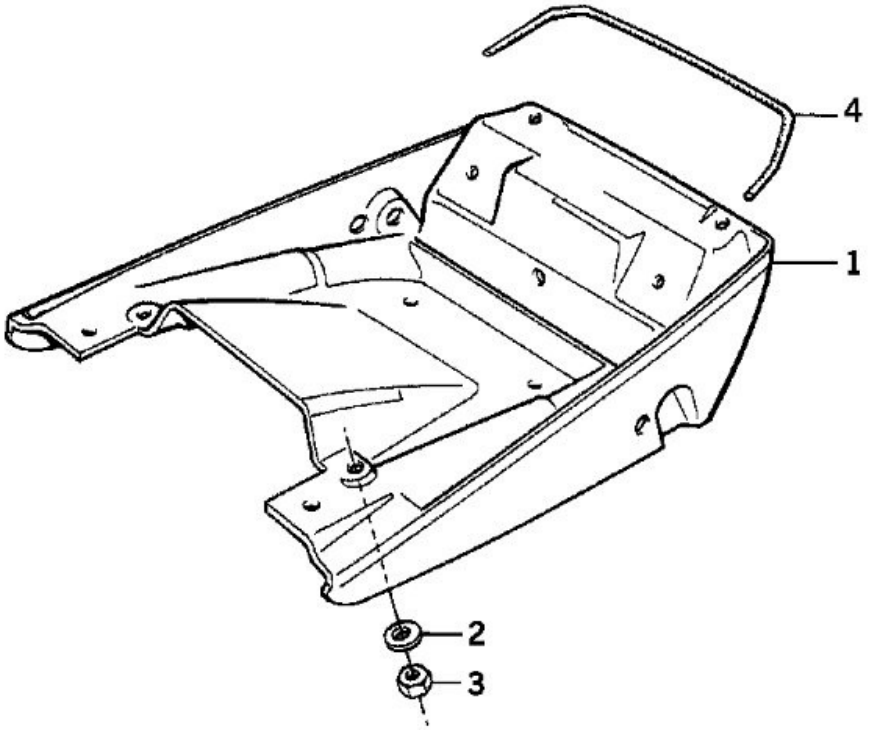

N°	Descriptions	Supplément	Qté	A partir de	Jusqu'à	Référence pièce	Prix	Note
01	Dosseret de selle inferieur	SCHWARZ-MATT	1			52531453608	$260.09	+vieille matière
01	Dosseret de selle inferieur	ABS	1	08/1990		52531455288	$260.09	
02	Plaque d'appui	A6,4-ZNS	4		12/1996	07119931018	$0.40	arrêté
02	Plaque d'appui	A6,4-ZNNIV SI	4			07119904202		
03	Ecrou à six pans autobloquant	M6	4			07129900191	$0.38	arrêté
03	Ecrou à six pans	M6-8-ZNS3	4			07129904876	$0.16	
03	Ecrou à six pans	M6-8-ZNNIV SI	4			07129905817		
04	Joint	215 MM	1			65612300295	$0.87	

LE PORTE BAGAGE

Au dessus de la pièce arrière supérieure est fixé par quatre vis à tête hexagonale de 6 mm avec rondelle éventail et rondelle plate un porte bagage qui sert au verrouillage du top case.

Les deux vis avant sont des M6x30 mm , les deux vis arrière des M6x25 mm

Un essai avec des vis BTR s'était révélé peu concluant car il n'y avait pas assez de hauteur pour accéder aux têtes de vis.

Un petit coup de taraud dans les taraudages du porte bagage a permis d'enlever l'oxydation et de visser les vis plus profondément. pour supprimer les jeux.

Un morceau rectangulaire de chambre à air entre la partie centrale du porte bagage et le revêtement arrière permet de supprimer les vibrations.

A
R
BOULONS
INOX
A TRIER

Achtung !
Für von BMW nicht freigegebene Ersatzteile und Zubehörprodukte jeweiliger Art übernimmt BMW keine Haftung.
Attention !
BMW does not assume any responsibility for the replacement of parts and accessories not approved by BMW

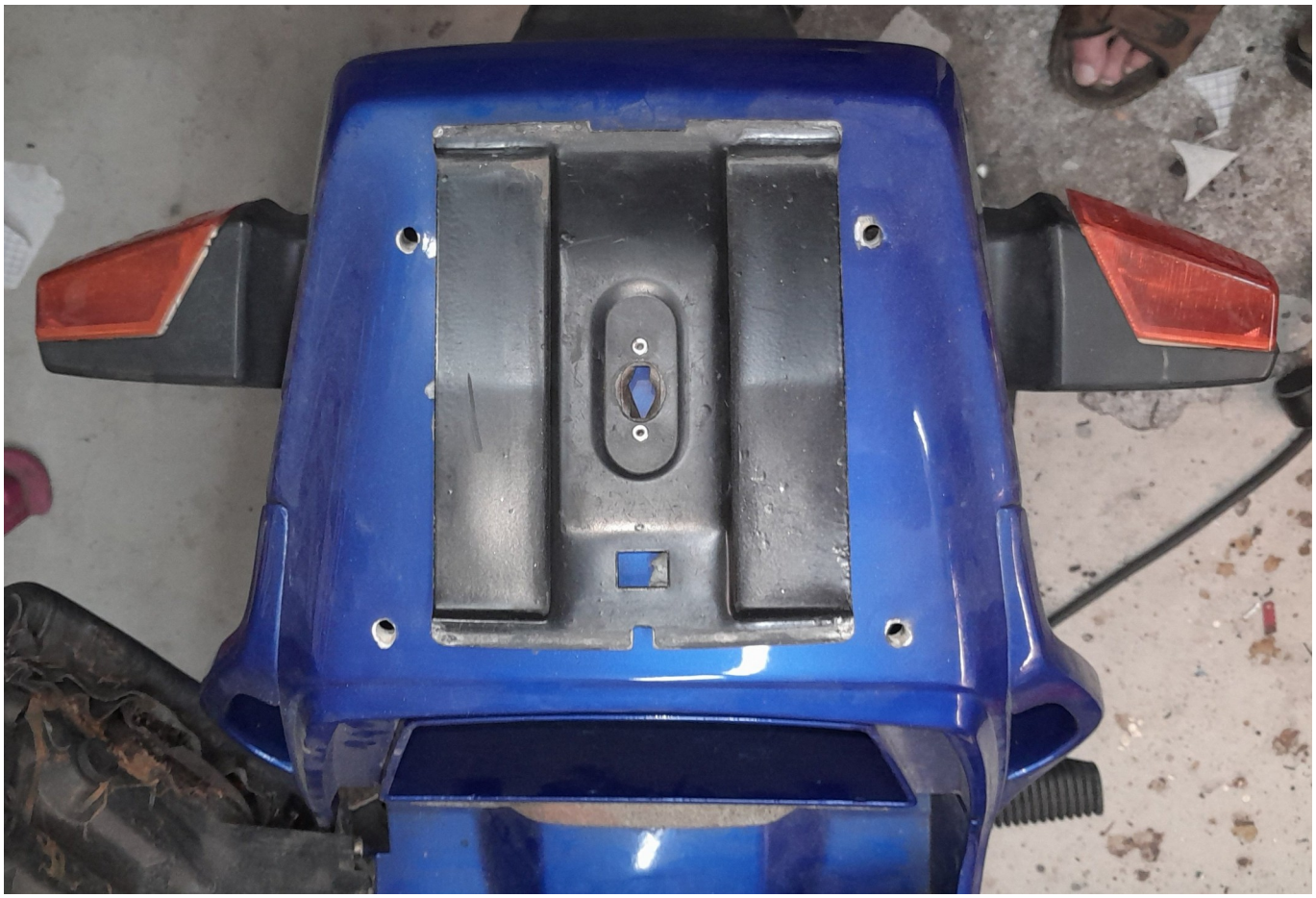

DÉPOSE

Dépose du porte bagages

Retirez le volet de fermeture du revêtement arrière.

Par l'ouverture du revêtement arrière , avec une petite clé à cliquet de 10 mm , dévissez les quatre vis à tête hexagonale de 6 x 30 mm avec leurs rondelles qui maintiennent le porte bagage sur le revêtement arrière.

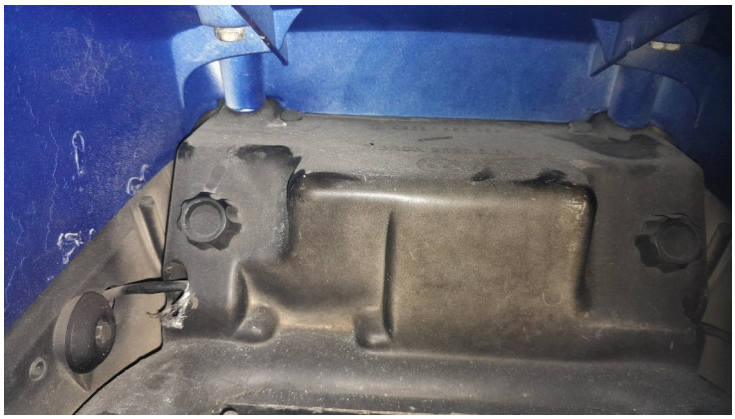

Repérez le sens de la pièce intermédiaire de verrouillage du top case (l'ouverture rectangulaire est vers l'avant).

REPOSE :

Réalisez les opérations précédentes en sens inverse.

ERREURS A NE PAS FAIRE

Essayer de visser des vis dans des trous corrodés sans passer un coup de taraud.
Ne pas mettre une couche amortisseuse entre la pièce mobile du porte bagage et le coqueron arrière.

BIBLIOGRAPHIE

La documentation BMW
La Revue Moto Technique
RealOEM.com

Le forum Motards BM'istes : Forum Motards BM'istes (forumpro.fr)
La vie courante avec une BMW K75 RT : https://k75rt.wordpress.com/
Le forum motos anciennes BMW : Forum motos anciennes BMW (motards.net)
Forum GSFR : https://gsfr.forumactif.com
http://gmax.fr/
Maintenance et modifications de la BMW R1100S (xn--le-fanfou-j4a.net)
https://www.ateliermadman.com/moto-placeholder/entretien-bmw-r1150gs-new/
http://sd.mir.free.fr/spip/
https://landroverfaq.com/viewtopic.php?f=32&t=4823&sid=5b5a7e0948e19c717fc9140ae918bc94
Isatis : La BMW R1100 RT (free.fr)
JcJames : Mecanique entretien et restauration motos (free.fr)

Tous ceux que j'ai oublié de citer mais que je remercie néanmoins.

fantasiadl 30/09/2023 07/10/2023